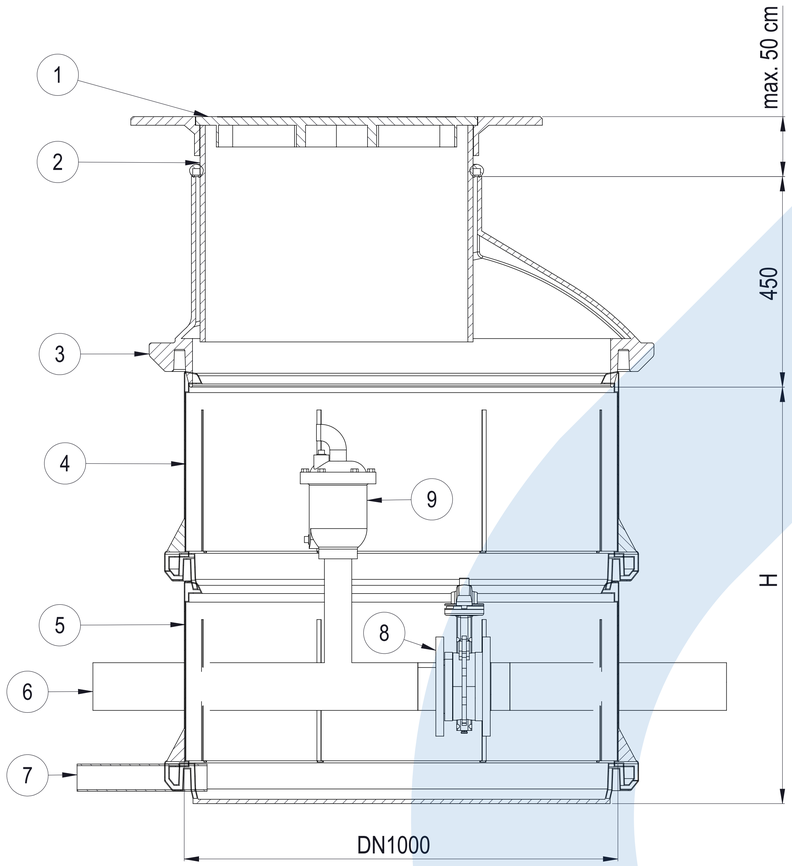

ON GORUNUS KESIT
1/5

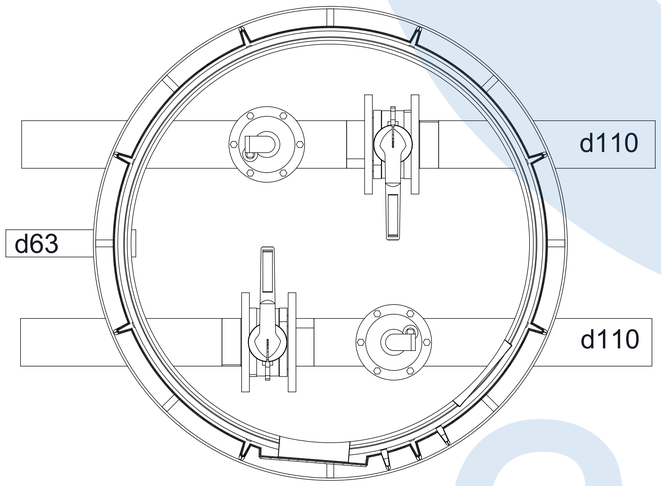

PLAN
1/5

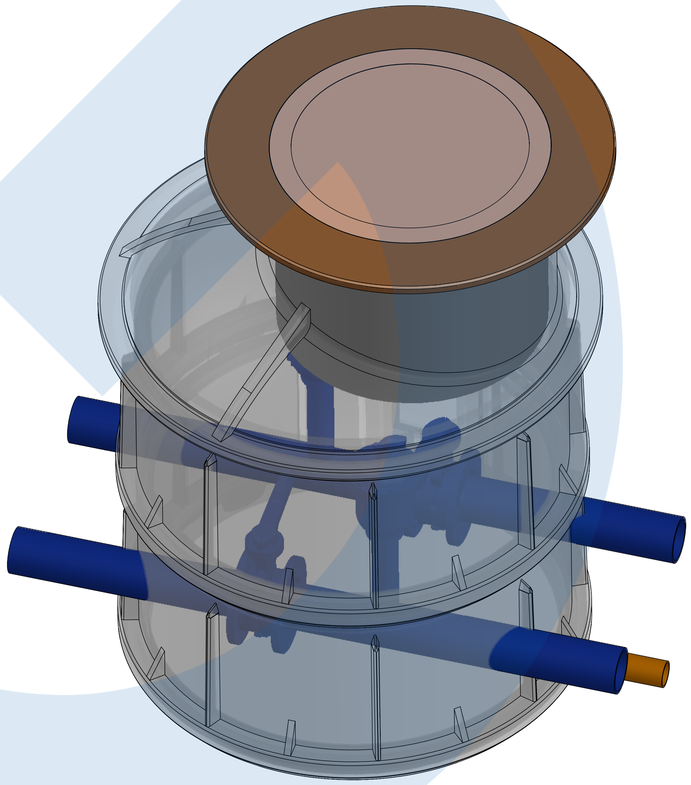

NO	PARÇA ADI	PARÇA - MALZEME TANIMI	ADET
1	KAPAK+ÇERÇEVE ELEMANI	GGG50 D400 SINIFI	1
2	TELESKOPİK ELEMAN	DN600 - d630, PE 100	1
3	KONİK ELEMAN	DN1000, h=450mm, PE	1
4	GÖVDE	DN1000, h=500mm, PE	1
5	TABAN	DN1000, h=500mm, PE	1
6	HAT BORUSU	DN100 - d110, PE 100 PN10	2
7	TAHLİYE BORUSU	DN40 - d50 PE 100 PN10	1
8	HAT VANASI	GGG40 DN100	2
9	VANTUZ	GGG40	2

NOTLAR

1) ZEMİN KOTU AYARI TELESKOPİK ELEMAN (2) VASITASIYLA YAPILACAKTIR.
2) TAHLİYE BORUSU (7), SUYU TAHLİYE EDECEK ŞEKİLDE UYGUN NOKTAYA KADAR UZATILACAKTIR.
3) VANALARIN MONTE EDİLDİĞİ TABAN ELEMANI (5) 0,5 m YÜKSEKLİĞİNDEDİR.
4) GÖVDE ELEMAN YÜKSEKLİĞİ (4) 0,5 m YÜKSEKLİĞİNDEDİR.
5) GÖVDE ELEMAN ARTTIRILARAK İSTENİLEN TOPLAM YÜKSEKLİĞE ULAŞILIR.

VANTUZ ODASI - ÇİFT HAT -

DN100 d110 PE100 PN16 SDR11 Boru bağlantılı

KODU	H (mm)	YAPISI
DVOC-100-100	1000	TOPLAM YÜKSEKLİK (KAYNAKLI)
DVOC-100-125	1250	TOPLAM YÜKSEKLİK (KAYNAKLI)
DVOC-100-150	1500	TOPLAM YÜKSEKLİK (KAYNAKLI)
DVOC-100-175	1750	TOPLAM YÜKSEKLİK (KAYNAKLI)
DVOC-100-200	2000	TOPLAM YÜKSEKLİK (KAYNAKLI)
DVOC-100-225	2250	TOPLAM YÜKSEKLİK (KAYNAKLI)
DVOC-100-250	2500	TOPLAM YÜKSEKLİK (KAYNAKLI)
DVOC-100-275	2750	TOPLAM YÜKSEKLİK (KAYNAKLI)
DVOC-100-300	3000	TOPLAM YÜKSEKLİK (KAYNAKLI)

REV. NO	TARİH/DATE	AÇIKLAMA / DESCRIPTION	YAPAN	CIZEN	KONTROL

GENERAL NOTES / GENEL NOTLAR

TRAFİK OLAN ALANLARDAKİ UYGULAMA İÇİN

PROJE ADI:

VANTUZ ODASI d110 x 2 HAT

BU PROJE GEZER Endüstri İnsaat Sanayi ve Ticaret A.Ş. NIN MALI OLUP COĞALTILMAMASI, KOPYA EDILMEMESI,UCUNCU BIR SAHSA ODUNC VERILMEMESI VEYA YAPILMA GAYESI DISINDA KULLANILMAMASI KAYDI ILE VERILMISTIR.

THIS DWG. IS PROPERTY OF GEZER Endüstri İnsaat Sanayi ve Ticaret A.S AND SHOULD NOT BE REPRODUCED, COPIED, SUBMITTED FOR ANY PURPOSE OTHER THAN THAT IT IS DRAWN FOR.

	TARIH / DATE	ISIM / NAME
CIZEN DRAWN BY		
ETUD DESIGN		
ONAY APPROVED		

GEZER

OLCEK SCALE

PAFTA ADI DRAWING TITLE

RESIM NO DRAWING NO

REV 0 SIZE